airpower europe gmbh

ape

competence in actuators, valves and more

LIEFERPROGRAMM
PRODUCT RANGE

2026

airpower-gmbh.com

Über airpower

airpower in Dattenberg bei Linz am Rhein, zwischen Bonn und Koblenz gelegen, ist Ihr konzernunabhängiger Partner für pneumatische und elektrische Schwenkantriebe sowie Industriearmaturen für die Prozessindustrie und den Anlagenbau. Am Firmensitz wurde 2019 in einen Neubaukomplex mit großzügigen Verwaltungs-, Lager- und Fertigungsflächen auf 5.000 m² investiert.

Als konzernunabhängiges Unternehmen bieten wir Ihnen umfassende und professionelle fachliche Beratung und Betreuung in Sachen Engineering und Kundenservice. Unsere technische Unterstützung ist auf die spezifischen, projektbezogenen Anforderungen ausgerichtet – mit dem Ziel, ein optimales Kosten-Nutzen-Verhältnis zu bieten. Großen Wert legen wir dabei auf den persönlichen Kontakt. Wir setzen uns für Sie ein! Ein erfahrenes Team sorgt für Ihre absolute Zufriedenheit. Ausgereifte Produkttechnik, konstruiert und produziert nach internationalen Standards und Normen, garantiert einen sehr hohen Sicherheitsstandard.

Wir verfügen über internationale Zulassungen gemäß DIN EN ISO 9001:2015, ATEX, SIL3, UKCA, CE, EN161, etc. Unsere Mitarbeiter – ob im Vertrieb, in der Konstruktion, im Einkauf, in der Fertigung sowie in Montage und Lager – sorgen für einen reibungslosen und schnellen Auftragsdurchlauf jeder Bestellung. Wir liefern weit über 10.000 Stück pneumatische Antriebe von 4–13.000 Nm ab Lager. Handbetätigte und vollautomatisierte Industriearmaturen von Nennweite DN10 bis DN1400 komplettieren unser Lieferprogramm.

Auch Sonderausführungen realisieren wir mit unserer Konstruktionsabteilung nach Ihren Wünschen. So liefern wir neben unseren Standardantrieben mit 90°-Schwenkwinkel auch Antriebe mit 120°, 135° oder 180° Schwenkwinkel, 3-Positionsantriebe (Dosierantriebe), Scotch-Yoke-Antriebe und elektrische Schwenkantriebe.

Unser globaler Absatzmarkt liegt im gesamten europäischen Raum, in Skandinavien, im Nahen und Mittleren Osten, in Afrika, Asien sowie Südamerika. Die fachliche Nähe zu Ihnen ist uns sehr wichtig.

Profitieren Sie von unserem Know-how!
Schreiben Sie uns eine E-Mail oder rufen Sie an.
E-Mail: sales@airpower-gmbh.com
Telefon: +49-(0)2644 40697 0
Fax: +49-(0)2644 40697 99

About airpower

airpower, located in Dattenberg near Linz am Rhein, between Bonn and Koblenz, is your independent partner for pneumatic and electric actuators as well as industrial valves for the processing industry and plant cengineering. In 2019, we invested in a new building complex at our headquarters, featuring spacious office, warehouse, and production areas covering 5,000 m².

As an independent company, we offer comprehensive and professional consulting services in engineering and customer support. Our technical assistance is tailored to the specific, project-related requirements of our clients - always aiming to provide the best possible cost-benefit ratio. We place great value on personal communication. We are committed to your success! An experienced team ensures your complete satisfaction. Our advanced product technology, developed and manufactured according to international standards and norms, guarantees the highest level of operational safety.

We hold international certifications such as DIN EN ISO 9001:2015, ATEX, SIL3, UKCA, CE, and more.
Our employees - across sales, engineering, procurement, production, assembly, and logistics - ensure a smooth and fast processing of every order.
We supply over 10,000 pneumatic actuators (torques from 4 to 13,000 Nm) directly from stock. Our product portfolio is completed by manually and fully automated industrial valves ranging from DN10 to DN1400.

We also realize special designs in close collaboration with our engineering department according to your individual specifications. In addition to our standard 90° rotary actuators, we offer customized solutions such as 120°, 135°, and 180° swivel actuators, 3-position (dosing) actuators, Scotch yoke actuators, and electric rotary actuators.

Our global market includes all of Europe, Scandinavia, the Middle East, Africa, Asia, and South America. Maintaining close technical contact with our clients is especially important to us.

Benefit from our know-how!
Get in touch by e-mail or phone.
Email: sales@airpower-gmbh.com
Phone: +49 2644 40697 0
Fax: +49 2644 40697 99

Anwendungsbereiche

Unsere Produkte und Lösungen finden in einer Vielzahl industrieller Branchen Anwendung, darunter

Erneuerbare Energien, Solartechnik, Umweltschutz, Wasseraufbereitung, -verteilung und -entsorgung, Filter- und Verfahrenstechnik, Schüttguttechnik, Lebensmittelindustrie, Papier- und Zellstoffindustrie, Chemie- und Petrochemie, Biotechnologie und Pharmaindustrie, Bergbau- und Minentechnik, maritime Anwendungen / Offshore-Technik, Anlagen- und Maschinenbau, Stahl- und Hüttentechnik, Prozessautomatisierung, Armaturenhersteller und OEMs, Fahrzeug- und Bahntechnik, Zuckerindustrie sowie viele weitere Industriezweige.

airpower europe

Applications

Our products and solutions are used in a wide variety of industrial sectors, including:
renewable energy and solar technology, environmental protection, water treatment, distribution, and disposal, filtration and process engineering, bulk material handling, food industry, pulp and paper industry, chemical and petrochemical industries, biotechnology and pharmaceutical industries, mining and mineral technology, maritime and offshore applications, plant and mechanical engineering, steel and metallurgical industries, process automation, valve manufacturers and OEMs, automotive and railway technology, sugar industry, as well as many other industrial sectors.

Inhaltsverzeichnis
Table of content

6 Pneumatische und elektrische Schwenkantriebe
Pneumatic and electric actuators

7 Absperrklappen, handbetätigt sowie pneumatisch/elektrisch betätigt
Butterfly valves, manually, pneumatically, or electrically operated

8 Handbetätigte Kugelhähne
Manually operated ball valves

9 Pneumatisch betätigte Kugelhähne
Pneumatically operated ball valves

10 Elektrisch betätigte Kugelhähne
Electrically operated ball valves

11 Positionsrückmeldeboxen und VDI/VDE-Schnittstellen-Multiplikatoren
Limit switch boxes and VDI / VDE interface multipliers

12 Stellungsregler und NAMUR-Steuerventile
Positioners and NAMUR solenoid valves

13 NAMUR-Drossel- und Zwischenplatten sowie Drosselschalldämpfer
NAMUR throttle and interface plates as well as throttle silencers

14 Pneumatische Druckverstärker, Handnotgetriebe und Flanschadapter
Pneumatic pressure booster, manual override gearboxes, and flange adaptor

15 Montagebrücken, Edelstahladapter und Reduzierungen
Mounting brackets, stainless steel adaptors, and reducers

16 Rückflussverhinderer, Absperrschieber und Absperrventile
Check valves, gate valves, and globe valves

17 Kompensatoren, Plattenschieber und Nadelventile
Expansion joints, knife gate valves, and needle valves

18 Kondensatableiter und Sicherheitsventile
Steam traps and safety valves

19 Schmutzfänger
Strainers

20 Zwischenflansch- und Flanschdrosselklappen, Serie 13 und 14
Damper valves (WAFER and FLANGE type) – Series 13 and 14

21 Schnellschluss-Zwischen- und Anflanschklappen DIN EN 161:2024-02, Serien 23S und 24S
Quick closing WAFER- and LUG type butterfly valves DIN EN 161:2024-02 series 23S and 24S

22 Sonderlösungen nach Kundenwunsch
Special solutions according to customer requirements

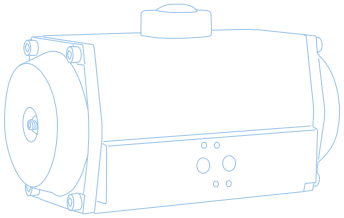

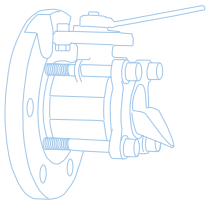

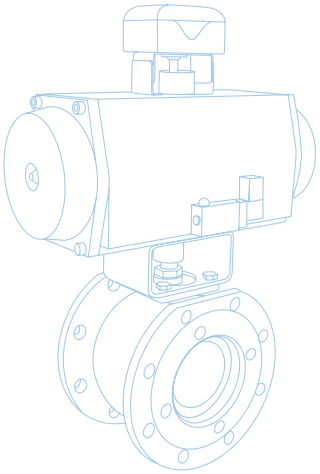

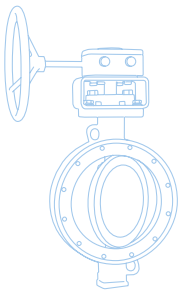

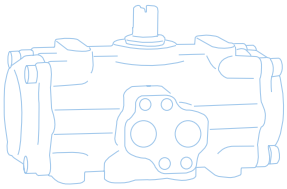

Pneumatische Schwenkantriebe

Pneumatic actuators

twin*line*®

twin*torque*®

Doppelkolben-Schwenkantrieb (Zahnstangen-Ritzel-Prinzip)

Typen:	doppeltwirkend: AGD, APD, ACD, AED einfachwirkend: AGS, APS, ACS, AES
Zertifizierung und Normen:	ATEX-Produktlinie 2014/34/EU Maschinenrichtlinie 2006/42/EG CE, SIL3, UKCA, Druckgeräterichtlinie 2014/68/EU
Werkstoff:	Gehäusematerial: Aluminiumlegierung mit PE-Beschichtung, alternativ PTFE-beschichtet oder komplett Edelstahl AISI 316
Technische Daten:	Umgebungstemperatur -55°C bis +250°C. Doppelt- und einfachwirkend 0° - 90°, ±5° einstellbar 3-Positionsantrieb 0°–45–90° bzw. 0°–90°–180°. Drehmomente von 3,1 Nm bis 13.022 Nm Steuerdruck 2 bis 10 bar.

Double-piston quarter-turn actuator (based on the rack-and-pinion principle)

Types:	Double-acting: AGD, APD, ACD, AED Single-acting (spring-return): AGS, APS, ACS, AES
Certifications and standards:	ATEX Directive 2014/34/EU EC Machinery Directive 2006/42/EC CE, SIL3, UKCA Pressure Equipment Directive 2014/68/EU
Materials:	Housing: Aluminum alloy with PE coating Optionally: PTFE-coated or fully made of stainless steel AISI 316
Technical data:	Ambient temperature: -55 °C to +250 °C Double- and single-acting: 0°-90°, adjustable ±5° 3-position actuators: 0°-45°-90° or 0°-90°-180° Torque range: from 3.1 Nm up to 13,022 Nm Control pressure: 2 to 10 bar

Pneumatischer Scotch-Yoke-Schwenkantrieb – Serie APY

- Bauart: doppeltwirkend bis 240.000 Nm, einfachwirkend bis 160.000 Nm
- Umgebungstemperatur: –20 °C bis +150 °C

Pneumatic Scotch-Yoke Quarter-Turn Actuator - Series APY

- Design: double-acting: up to 240,000 Nm, single-acting: up to 160,000 Nm
- Ambient temperature range: -20 °C to +150 °C

Elektrische Schwenkantriebe

Electric actuators

Elektrische Schwenkantriebe

- Funktion: AUF/ZU (Zweipunkt), Regelantrieb, Stellungsanzeige: optisch
- Fabrikate: Airpower, AUMA, PS, Drehmo, Deufra – weitere auf Anfrage
- Verbindungsstelle Antrieb/Armatur: gemäß EN ISO 5211
- Zertifizierungen: ATEX
- Umgebungstemperatur: –40 °C bis +80 °C
- Drehmomentbereich: 10 Nm bis 63.000 Nm
- Regelantrieb – Ansteuerung: 4–20 mA
- Signalrückmeldung: über Mikroschalter, Sensoren oder analog (4–20 mA)
- Nenn-Schwenkwinkel: 90°
- Anschlussspannungen: 24 V DC, 230 V AC oder 400 V AC
- Schutzart: IP67

Electric Actuators

- Function: OPEN/CLOSE (two-point), control drive, position indicator: optical
- Available brands: airpower, AUMA, PS, Drehmo, Bernard Controls (others on request)
- Actuator/valve interface: According to EN ISO 5211
- Certification: ATEX
- Ambient temperature range: –40 °C to +80 °C
- Torque range: 10 Nm to 63.000 Nm
- Feedback signals: via microswitches, sensors, or analog (4-20 mA)
- Nominal swivel angle: 90°
- Power supply options: 24 V DC, 230 V AC, or 400 V AC
- Protection class: IP67

Absperrklappen, handbetätigt, pneumatisch oder elektrisch betätigt
Butterfly valves, manually, pneumatic or electric operated

Absperrklappen
Bauformen:
- Zwischenflansch („Wafer"-Typ)
- Anflansch („Lug"-Typ)

Betätigungsarten:
- Handhebel
- Handgetriebe
- Pneumatischer Antrieb
- Elektrischer Antrieb

Nennweiten:
- DN 40 bis DN 1400 (1½" bis 56")
- Größere Nennweiten auf Anfrage

Druckstufen:
- PN 6, PN 10, PN 16

Gehäusematerialien:
- GGG40, GGG40.3, GSC-25, Grauguss, Stahlguss, Edelstahl

Gehäuselackierung:
- 2K-Epoxydharz, mind. 120 µm
- Option: CI5-Beschichtung

Gehäuseauskleidungen (weichdichtend):
- Elastomere auf Phenolharz-Stützring: EPDM-H, NBR, CSM, CR, Silikon, FKM
- PTFE auf Stützring aus: EPDM, wahlweise NBR, Silikon oder FKM

Einsatztemperaturen:
- Weichdichtende Ausführung (je nach Elastomer): −30 °C bis +150 °C
- Doppelt-exzentrische Klappen (PTFE/RPTFE): −30 °C bis +200 °C
- Dreifach-exzentrische Klappen (metallisch dichtend): −29 °C bis +450 °C

Scheibenwerkstoffe:
- GGG40
- 1.4408, 1.4404
- Alubronze
- Halar-beschichtet
- 1.4408, PTFE-ummantelt
- Hastelloy
- Duplex

Spindelwerkstoffe:
- SS420, SS431
- Weitere Optionen auf Anfrage

Baulängen:
- Nach DIN EN 558-1, Reihe 20
- Nach API 609

Montageflanschnormen:
- EN 1092-1: PN 6, PN 10, PN 16
- ASME B16.1 CLASS 125
- ASME B16.5 CLASS 150
- BS10 Form D, E
- JIS B2239 10K, 16K

Dichtheit und Vakuumfestigkeit:
- Vakuumdicht gemäß TA Luft: 10^{-5}
- Dichtheitsprüfung gemäß DIN EN 12266-1 und API 598

Design types:
- WAFER type (installation between flanges)
- LUG type (end-of-line installation)

Operating options:
- Handle lever
- Manual gearbox
- Pneumatic actuator
- Electric actuator

Nominal diameters:
- DN 40 to DN 1400 (1½" to 56")
- larger sizes available on request

Nominal pressure ratings:
- PN 6, PN 10, PN 16

Body material:
- GGG40, GGG40.3, GSC-25, grey cast iron, cast steel, stainless steel

Body coating:
- 2-component epoxy resin, min. 120 µm
- Optional: Corrosion protection class CI5

Housing linings (soft sealing):
- Elastomers on phenolic resin support ring: EPDM-H, NBR, CSM, CR, silicone or FKM
- PTFE on support ring made of: EPDM, optionally NBR, silicone or FKM

Temperature ranges:
- Soft-seated valves: −30 °C to +150 °C (depending on elastomer)
- Double-eccentric valves: −30 °C to +200 °C (PTFE/RPTFE)
- Triple-eccentric valves: −29 °C to +450 °C (metal-seated)

Disc materials:
- 1.4408, 1.4404
- aluminium bronze,
- Halar-coated
- PTFE-coated (1.4408)
- Hastelloy
- Duplex

Shaft materials:
- Stainless steel 420 or 431 (alternatives on request)

Face-to-face length:
- According to DIN EN 558-1, Series 20
- According to API 609

Mounting flange standards:
- EN 1092-1: PN 6 / PN 10 / PN 16
- ASME B16.1 Class 125
- ASME B16.5 Class 150
- BS10 Form D, E
- JIS B2239: 10K, 16K

Leakage and vacuum resistance:
- Vacuum-tight according to TA Luft: 10^{-5}
- Leakage test according to DIN EN 12266-1 and API 598

Handbetätigte Kugelhähne
Manually operated ball valves

HKX-54I ·
- Eigenschaften und Ausführung: 2-Wege-Messingkugelhahn, 2-teilig, bis PN 50, mit Innengewinde G ¼“ bis 4“, mit Handhebel.

HKX-54I ·
- Features and design: 2-way brass ball valve, 2-piece, pressure rating up to PN 50, female threads from G ¼“ to G 4“, equipped with manual lever.

HKM-55I ·
- Eigenschaften und Ausführung: 2-Wege-Edelstahlkugelhahn, 3-teilig, PN 63, mit Innengewinde G ¼“ bis 4“, mit DIN/ISO-Aufbauflansch und abschließbarem Handhebel, optional: FDA-konform, totraumarm.

HKM-55I ·
- 2-way stainless-steel ball-valve, 3pcs, PN63, with internal thread G1/4” up to 4”, with DIN/ISO mounting flange, with lockable hand-lever, option: FDA-compliant; low dead volume

HKM-55A ·
- Eigenschaften und Ausführung: 2-Wege-Edelstahlkugelhahn, 3-teilig, PN 63, mit Anschweißenden DN 8 bis DN 100, mit DIN/ISO-Aufbauflansch und abschließbarem Handhebel, mit langen Anschweißenden als Typ HKM-55AL erhältlich, optional: FDA-konform, totraumarm.

HKM-55A ·
- 2-way stainless-steel ball-valve, 3pcs, PN63, with welding ends DN8 up to DN100, with DIN/ISO mounting flange, with lockable hand-leverwith long welding ends type HKM-55AL, option: FDA-compliant; low dead volume

HKM-55F ·
- Eigenschaften und Ausführung: 2-Wege-Edelstahlkugelhahn mit Flanschen, PN 40, mit DIN/ISO-Aufbauflansch und abschließbarem Handhebel, optional: FDA-konform, totraumarm.

HKM-55F ·
- 2-way stainless-steel ball-valve with flanges, PN40 with DIN/ISO mounting flange and lockable hand lever, option: FDA-compliant; low dead volume

HKM-56I
- Eigenschaften und Ausführung: 2-Wege-Edelstahlkugelhahn, 2-teilig, PN 63, mit Innengewinde G ¼“ bis 4“, mit DIN/ISO-Aufbauflansch und abschließbarem Handhebel, optional: für 250 bar als Typ HKM-60I.

HKM-56I
- 2-way stainless-steel ball-valve, 2pcs, PN63, with internal thread G1/4” up to 4”, with DIN/ISO mounting flange, with lockable hand lever. Option for 250 bar type HKM-60I

HKM-58W
- Eigenschaften und Ausführung: Kompaktflansch-Edelstahlkugelhahn, PN 10 bis PN 40, DN 15 bis DN 200, mit DIN/ISO-Aufbauflansch und abschließbarem Handhebel.

HKM-58W ·
- Compact-flange-stainless-steel ball-valve, PN10 up to PN40, DN15 up to DN200, with DIN/ISO mounting flange, with lockable hand lever.

HKM-71T_L
- Eigenschaften und Ausführung: 3-Wege-Edelstahlkugelhahn mit T- oder L-Bohrung, PN 63, mit Innengewinde G ¼“ bis 4“, mit DIN/ISO-Aufbauflansch und abschließbarem Handhebel.

HKM-71T_L ·
- 3-way stainless-steel ball-valve, with T- or L-bore, PN63, with internal thread G1/4” up to 4”, with DIN/ISO mounting flange, with lockable hand lever.

Pneumatisch betätigte Kugelhähne
Pneumatically operated ball valves

PKY-54I

- Eigenschaften und Ausführung: 2-Wege-Messingkugelhahn, 2-teilig, bis PN 40, mit Innengewinde Rp/G ¼“ bis 4“, mit aufgebautem pneumatischem Schwenkantrieb (doppelt- oder einfachwirkend).

PKY-54I

- 2-way brass-ball-valve, 2 pcs, up to PN40, with internal thread Rp/G 1/4“up to 4”, with assembled pneumatic double- or single-acting quarter-turn-actuator.

PKM-55I ·

- Eigenschaften und Ausführung: 2-Wege-Edelstahlkugelhahn, 3-teilig, PN 63, mit Innengewinde G ¼“ bis 4“, mit aufgebautem pneumatischem Schwenkantrieb (doppelt- oder einfachwirkend), optional: FDA-konform, totraumarm.

PKM-55I

- 2-way stainless-steel ball-valve, 3pcs, PN63, with internal thread G1/4” up to 4”, with assembled pneumatic double- or single-acting quarter-turn actuator.
- Option: FDA-compliant; low dead volume

PKM-55A

- 2-Wege-Edelstahlkugelhahn, 3-teilig, PN 63, mit Anschweißenden DN 8 bis DN 100, mit aufgebautem pneumatischem Schwenkantrieb (doppelt- oder einfachwirkend), mit langen Anschweißenden als Typ PKM-55AL erhältlich, optional: FDA-konform, totraumarm.

PKM-55A

- 2-way stainless-steel ball-valve, 3pcs, PN63, with welding ends DN8 up to DN100, with assembled pneumatic double- or single-acting quarter-turn-actuatorwith long welding ends type PKM-55AL, option: FDA-compliant; low dead volume

PKM-55F

- Eigenschaften und Ausführung: 2-Wege-Edelstahlkugelhahn mit Flanschen, PN 40, mit DIN/ISO-Aufbauflansch und aufgebautem pneumatischem Schwenkantrieb (doppelt- oder einfachwirkend), optional: FDA-konform, totraumarm.

PKM-55F

- 2-way stainless-steel ball-valve with flanges, PN40 with DIN/ISO mounting flange, with assembled pneumatic double- or single-acting quarter-turn-actuator, option: FDA-compliant; low dead volume

PKM-56I

- Eigenschaften und Ausführung: 2-Wege-Edelstahlkugelhahn, 2-teilig, PN 63, mit Innengewinde G ¼“ bis 4“, mit aufgebautem pneumatischem Schwenkantrieb (doppelt- oder einfachwirkend), optional: für 250 bar als Typ HKM-60I.

PKM-56I

- 2-way stainless-steel ball-valve, 2pcs, PN63, with internal thread G1/4” up to 4”, with assembled pneumatic double or single acting quarter turn actuator, option for 250 bar type HKM-60I

PKM-58W

- Eigenschaften und Ausführung: Kompaktflansch-Edelstahlkugelhahn, PN 10 bis PN 40, DN 15 bis DN 100, mit aufgebautem pneumatischem Schwenkantrieb (doppelt- oder einfachwirkend).

PKM-58W

- Compact-flange-stainless-steel ball-valve, PN10-40, DN15 up to DN100, with assembled pneumatic double- or single-acting quarter-turn-actuator.

PKM-71T_L

- Eigenschaften und Ausführung: 3-Wege-Edelstahlkugelhahn mit T- oder L-Bohrung, PN 63, mit Innengewinde G ¼“ bis 4“, mit aufgebautem pneumatischem Schwenkantrieb (doppelt- oder einfachwirkend).

PKM-71T_L

- 3-way stainless-steel ball-valve, with T- or L-bore, PN63, with internal thread G1/4” up to 4”, with assembled pneumatic double- or single-acting quarter-turn actuator.

Elektrisch betätigte Kugelhähne
Electrically operated ball valves

EKY-54I

- Eigenschaften und Ausführung: 2-Wege-Messingkugelhahn, 2-teilig, bis PN 40, mit Innengewinde Rp/G ¼“ bis 4“, mit aufgebautem elektrischem Schwenkantrieb, Fabrikat airpower, Typ AEV.

EKY-54I

- 2-way brass-ball-valve, 2pcs, up to PN40, with internal thread Rp/G 1/4“ up to 4”, with assembled electric actuator, manufacturer airpower, type AEV.

EKM-55I

- Eigenschaften und Ausführung: 2-Wege-Edelstahlkugelhahn, 3-teilig, PN 63, mit Innengewinde G ¼“ bis 4“, mit aufgebautem elektrischem Schwenkantrieb, Fabrikat airpower, Typ AEV, optional: FDA-konform, totraumarm.

EKM-55I

- 2-way stainless-steel ball-valve, 3pcs, PN63, with internal thread G1/4” up to 4”, with assembled electric actuator, manufacturer airpower, type AEV. Option: FDA-compliant; low dead volume.

EKM-55A ·

- Eigenschaften und Ausführung: 2-Wege-Edelstahlkugelhahn, 3-teilig, PN 63, mit Anschweißenden DN 8 bis DN 100, mit aufgebautem elektrischem Schwenkantrieb, Fabrikat airpower, Typ AEV, mit langen Anschweißenden als Typ EKM-55AL erhältlich, optional: FDA-konform, totraumarm.

EKM-55A ·

- 2-way stainless-steel ball-valve, 3pcs, PN63, with welding ends DN8 up to DN100, with assembled electric actuator, manufacturer airpower, type AEV, with long welding ends type EKM-55AL. Option: FDA-compliant; low dead volume.

EKM-55F

- Eigenschaften und Ausführung: 2-Wege-Edelstahlkugelhahn mit Flanschen, PN 40, mit DIN/ISO-Aufbauflansch und aufgebautem elektrischem Schwenkantrieb, Fabrikat airpower, Typ AEV, optional: FDA-konform, totraumarm.

EKM-55F

- 2-way stainless-steel ball-valve with flanges, PN40 with DIN/ISO mounting flange, with assembled electric actuator, manufacturer airpower, type AEV. Option: FDA-compliant; low dead volume.

EKM-56I

- Eigenschaften und Ausführung: 2-Wege-Edelstahlkugelhahn, 2-teilig, PN 63, mit Innengewinde G ¼“ bis 4“, mit aufgebautem elektrischem Schwenkantrieb, Fabrikat airpower, Typ AEV, optional: für 250 bar als Typ HKM-60I.

EKM-56I

- 2-way stainless-steel ball-valve, 2pcs, PN63, with internal thread G1/4” up to 4”, with assembled electric actuator, manufacturer airpower, type AEV. Option for 250 bar type HKM-60I

EKM-58W

- Eigenschaften und Ausführung: Kompaktflansch-Edelstahlkugelhahn in Zwischenflanschbauform, PN 10 bis PN 40, DN 15 bis DN 100, mit aufgebautem elektrischem Schwenkantrieb, Fabrikat airpower, Typ AEV.

EKM-58W

- Compact-flange-stainless-steel ball-valve, wafer-type, PN10-40, DN15 up to DN100, with assembled electric actuator, manufacturer airpower, type AEV.

EKM-71T/L

- Eigenschaften und Ausführung: 3-Wege-Edelstahlkugelhahn mit T- oder L-Bohrung, PN 63, mit Innengewinde G ¼“ bis 4“, mit aufgebautem elektrischem Schwenkantrieb, Fabrikat airpower, Typ AEV.

EKM-71T/L

- 3-way stainless-steel ball-valve, with T- or L-bore, PN63, with internal thread G1/4” up to 4”, with assembled electric actuator, manufacturer airpower, type AEV.

Positionsrückmeldeboxen

Limit switch boxes

Positionsrückmeldeboxen, Typ ESB:
- Bestückt mit bis zu 6 Mikroschaltern (Wechsler) oder induktiven Sensoren (z. B. 2-Leiter-, 3-Leiter-PNP/NPN-Schließer/Öffner, 2-Leiter-NAMUR u. v. m.)
- Gehäusematerialien: Edelstahl, Aluminium, Polyamid oder Vestamid
- Deckel mit Anzeigedom oder Sichtfenster
- Schnittstelle nach VDI/VDE 3845, mit höhen- und weitenverstellbaren Montagebrücken aus Edelstahl oder Kunststoff zur Antriebsmontage
- Optional mit Druckausgleichsmembrane
- Magnetventilanschaltung in der Box möglich
- ATEX-, UKCA-, CE- und SIL-konform

Limit-switch-boxes, Type ESB:
- Equipped with up to 6 microswitches (SPDT) or inductive sensors (2-wire, 3-wire PNP/NPN opener/ closer, 2-wire NAMUR, etc.)
- Housing material: stainless steel, aluminium, polyamide or Vestamid
- Cover options include optical dome or inspection window
- Interface according to VDI/VDE 3845, with adjustable mounting bracket made of stainless steel or plastic for actuator assembly
- Optional pressure venting element
- Solenoid valve connection in the box possible
- Conforms to ATEX, UKCA, CE and SIL standards

Positionsrückmeldebox, Typ LSB:
- Bestückt mit bis zu 2 Mikroschaltern (Wechsler)
- Gehäuse aus Aluminium, Deckel mit Anzeigedom
- Schnittstelle nach VDI/VDE 3845, mit höhen- und weitenverstellbarer Montagebrücke aus Stahl zur Antriebsmontage
- Optional mit Druckausgleichsmembrane
- Magnetventilanschaltung in der Box möglich
- ATEX-, UKCA-, CE- und SIL-konform

Limit-switch-box, Type LSB:
- Equipped with up to 2 microswitches (SPDT)
- Housing made of aluminium, cover with optical dome
- Interface according to VDI/VDE 3845, with adjustable mounting bracket made of steel for actuator assembly
- Option pressure venting element
- Solenoid valve connection in the box possible
- Conforms to ATEX, UKCA, CE and SIL standards

VDI/VDE-Schnittstellen-Multiplikator

VDI / VDE interface multiplicator

VDI/VDE-Schnittstellen-Multiplikator
- Funktion: Ermöglicht redundante und vielseitige Endlagenrückmeldung – analog und digital.
- Montage: Mechanisch spielfrei, für bis zu drei Signal- oder Steuergeräte auf einem pneumatischen Antrieb.
- Elektrik: Keine elektrische Kopplung zwischen den Geräten, dadurch hohe Betriebssicherheit.
- Varianten: Optional auch für zwei Signalgeräte erhältlich.

VDI/VDE interface multiplier
- Function: Enables redundant and versatile end position feedback – analogue and digital.
- Installation: Mechanically backlash-free, for up to three signal or control devices on one pneumatic actuator.
- Electrical: No electrical coupling between the devices, resulting in high operational reliability.
- Variants: Also available for two signal devices as an option.

Stellungsregler
Positioner

Elektro-pneumatische Stellungsregler
- Fabrikate: airpower, ABB, Bürkert, PMV, Siemens, Metso u. v. m.
- Gehäusematerialien: Edelstahl, Aluminium, Kunststoff
- Anschlusstechnik: 2-, 3- oder 4-Leiter
- Ansteuerung: 0(4)–20 mA oder 0–5(10) V
- Kommunikation: HART, Profibus, Foundation Fieldbus
- Rückmeldung: analog oder digital, vielfältig konfigurierbar
- Einsatztemperaturbereich: –53 °C bis +85 °C
- Zertifizierungen: ATEX-, UKCA-, CE- und SIL-konform

Electro-pneumatic positioner
- Brands: airpower, ABB, Bürkert, PMV, Siemens, Metso and many others
- Housing materials: Stainless steel, aluminium, plastic
- Connection types: 2-, 3-, or 4-wire
- Control signal: 0(4)–20 mA or 0–5(10) V
- Communication: HART, Profibus, Foundation Fieldbus
- Feedback: analog or digital, highly configurable
- Operating temperature range: –53 °C to +85 °C
- Certifications: ATEX, UKCA, CE and SIL compliant

NAMUR-Steuerventile
NAMUR-solenoid valves

NAMUR-Kolbenschieberventil
- Fabrikate: airpower, Norgren, Bifold u. v. m.
- Ausführungen: 3/2-, 5/2- und 5/3-Wege, monostabil oder bistabil für doppelt- und/oder einfachwirkende pneumatische Antriebe
- Gehäusematerial: Aluminium oder alternativ Edelstahl
- Optional: mit oder ohne Handnotbetätigung
- Nennweiten: 6 bis 12 mm
- Luftleistung: bis zu 3.000 Nl/min
- Pneumatische Anschlüsse: NPT/G 1/8" bis NPT/G 1/2"
- Betriebsdruck: 0 (1,5) – 10 bar
- Anschlussspannung: 24 V/DC, 230 V/AC, weitere auf Anfrage
- Einsatztemperaturbereich: –50 °C bis +80 °C
- Zertifizierungen: ATEX-, UKCA-, CE- und SIL-konform

NAMUR-Piston-slide-valve
- Brands: airpower, Norgren, Bifold and others
- Versions: 3/2-, 5/2-, and 5/3-way, monostable or bistable for double-acting and/or single-acting pneumatic actuators
- Housing material: aluminium or alternatively stainless steel
- Option: with or without manual override
- Nominal sizes: 6 to 12 mm
- Air flow rate: up to 3,000 Nl/min
- Pneumatic connections: NPT/G 1/8" to NPT/G 1/2"
- Operating pressure: 0 (1.5) – 10 bar
- Supply voltage: 24 V/DC, 230 V/AC, others on request
- Operating temperature range: –50 °C to +80 °C
- Certifications: ATEX, UKCA, CE and SIL compliant

NAMUR-Drosselplatten
NAMUR-throttling plates

NAMUR-Drosselplatten
Für einfach- und doppeltwirkende pneumatische Antriebe.
Ermöglichen eine manuell getrennt voneinander drosselbare Stellzeit.
- Betriebsdruck: max. 10 bar
- Anschluss: nach NAMUR, optional G 1/4“
- Gehäusematerial: Aluminium oder alternativ Edelstahl
- Einsatztemperaturbereich: –50 °C bis +80 °C

NAMUR-throttle-plates
For single-acting and double-acting pneumatic actuators.
Allow manual, independent throttling of the stroke time.
- Operating pressure: max. 10 bar
- Connection: according to NAMUR, optionally G 1/4“
- Housing material: aluminium or alternatively stainless steel
- Operating temperature range: –50 °C to +80 °C

NAMUR-Zwischenplatten
NAMUR-intermediate plates

NAMUR-Zwischenplatten
Zur vielseitigen Montage von NAMUR-Magnetventilen auf pneumatische Antriebe.
- Gehäusematerial: Aluminium oder alternativ Edelstahl
- Einsatztemperaturbereich: –50 °C bis +80 °C

NAMUR-intermediate-plates
For versatile mounting of NAMUR solenoid valves on pneumatic actuators.
- Housing material: aluminium or alternatively stainless steel
- Operating temperature range: –50 °C to +80 °C

Drosselschalldämpfer
Throttle silencers

Drosselschalldämpfer Typ SDS
Dienen zur Geräuschreduzierung und Drosselung der ausströmenden Druckluft bei Ventilen und Schwenkantrieben.
- Werden direkt in die Entlüftungsanschlüsse der Magnetventile eingeschraubt
- Anschlussgrößen: NPT/G 1/4“ oder NPT/G 1/2“
- Material: Messing oder Edelstahl

Throttle silencer type SDS
Designed to reduce noise and throttle the exhaust air from valves and rotary actuators.
- They are screwed directly into the exhaust ports of solenoid valves
- Connection sizes: NPT/G 1/4” or NPT/G 1/2”
- Material: brass or stainless steel

Pneumatische Druckverstärker
Pneumatic pressure boosters

Pneumatische Druckverstärker, Typ DV
Verdoppelt den anstehenden Steuerdruck ohne zusätzliche Fremdenergie.
- Baugrößen: 3 Varianten in den Anschlussgrößen: G 1/8", G 3/8" und G 1/2" verfügbar
- Gehäusematerial: Aluminium
- Steuerdruck: 2 bis 10 bar
- Einsatztemperaturbereich: –15 °C bis +70 °C

Pneumatic pressure boosters, type DV
Doubles the available control pressure—without any additional external power.
- Sizes: 3 variants available
- Connection sizes: G 1/8" G 3/8" and G 1/2"
- Housing material: aluminium
- Control pressure: 2 to 10 bar
- Operating temperature range: –15 °C to +70 °C

Handnotgetriebe
Manual override gearboxes

Handnotgetriebe, Typ HNG
Zur manuellen Betätigung von pneumatisch automatisierten Industriearmaturen.
- Drehmomente: 150 Nm bis 17.000 Nm
- Größen: 9 Baugrößen verfügbar
- Gehäusematerial: GG25
- Welle: Stahl
- Einsatztemperaturbereich: –50 °C bis +120 °C
- Optionen: Mit 3/2-Wege-Entlüftungsventil erhältlich, verschiedene, weitere, vom Standard abweichende Handradgrößen möglich

Manual override gearboxes, type HNG
For manual operation of pneumatically automated industrial valves.
- Torque range: 150 Nm to 17,000 Nm
- Sizes: 9 sizes available
- Housing material: GG25 (cast iron)
- Shaft: Steel
- Operating temperature range: –50 °C to +120 °C
- Options: Available with 3/2-way vent valve; smaller handwheel sizes possible

Flanschadapter
Flange adaptors

Flanschadapter mit Lochkreisen
Zur einfachen und kostengünstigen Verbindung von Schwenkantrieb und Armatur.
- Werkstoff: Aluminium
- Verfügbare Flanschbilder: F05 bis F25
- Bauformen: Verschiedene Flanschbilder erhältlich

Flange adaptors with hole Bolt Patterns
For simple and cost-effective connection of rotary actuators and valves.
- Material: Aluminium
- Available flange patterns: F05 to F25
- Designs: Available with various flange patterns

Montagebrücken
Mounting brackets

Montagebrücken gemäß EN15081 – NAMUR
Für den Aufbau pneumatischer oder elektrischer Antriebe auf Armaturen nach ISO 5211 – DIN 3337
- Verbindungsflächen geplant, Kanten entgratet, Toleranzen NAMUR-konform
- Material: Stahl verzinkt (Typ MBS) oder Edelstahl (Typ MBE)

Mounting brackets according to EN15081 – NAMUR
Suitable for mounting pneumatic or electric actuators on valves according to ISO 5211 – DIN 3337.
- Connection surfaces machined flat, edges deburred, tolerances according to NAMUR.
- Material: Zinc-plated steel (Type MBS) or stainless steel (Type MBE).

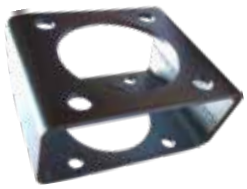

Edelstahl Adapter
Stainless steel adaptors

Adapter aus Edelstahl
- Antriebsseitig fertig bearbeitet, armaturenseitig unbearbeitet
- Für den Aufbau pneumatischer oder elektrischer Antriebe auf Armaturen
- Vierkant nach ISO 5211 – DIN 3337 – NAMUR
- Armaturenseitige Bearbeitung nach Kundenwunsch möglich
- Material: Edelstahl 1.4305 (weitere Werkstoffe auf Anfrage)

Stainless steel coupling
- Machined on the actuator side, unmachined on the valve side. Suitable for mounting pneumatic or electric actuators on valves.
- Square connection according to ISO 5211 – DIN 3337 – NAMUR.
- Valve-side machining available upon customer request.
- Material: Stainless steel 1.4305 (other materials available on request).

Reduzierungen
Reductions

Reduzierhülsen Typ RED
Zur Anpassung der Innenachtkante von pneumatischen Antrieben an Innenvierkante bzw. zur Vergrößerung der Außenvierkante von Armaturen auf Außenachtkante.
- Vierkante gemäß EN ISO 5211 – DIN – NAMUR.
- Material: Sintermetall (korrosionsgeschützt) oder Edelstahl.

Reductions type RED
For reducing the internal octagon of pneumatic actuators to an internal square, as well as for enlarging the external square of valves to an external octagon.
- Squares according to EN ISO 5211 – DIN – NAMUR.
- Material: sintered metal, corrosion-protected or stainless steel.

Rückflussverhinderer
Check valves

Rückflussverhinderer
- Werkstoffe: Stahl, Stahlguss oder Edelstahl
- Nennweiten: DN 08 bis DN 300
- Anschlüsse: Innengewinde, Anschweißenden oder Flansche
- Baulängen und Druckstufen: individuell wählbar
- Dichtungen: metallisch oder mit EPDM-/FKM-Dichtung

Check valves
- Materials: Steel, cast steel or stainless steel
- Nominal diameter sizes: DN 08 to DN 300
- With internal thread, weld ends, or flanges
- Face-to-face lengths and pressure ratings as required
- Seals: Metallic or with EPDM or FKM sealing

Absperrschieber
Gate valves

Absperrschieber
- Werkstoffe: Stahl, Stahlguss oder Edelstahl
- Betätigung: Handrad oder Getriebe
- Nennweiten: DN 50 bis DN 900
- Anschlüsse: Anschweißenden oder Flansche
- Baulängen und Druckstufen: individuell wählbar

Gate valves
- Materials: steel, cast steel, or stainless steel
- Operation: with handwheel or gearbox
- Nominal diameter sizes: DN 50 to DN 900
- Connections: with weld ends, or flanges
- Face-to-face lengths and pressure ratings according to customer choice

Absperrventil
Globe valves

Absperrventil
- Werkstoffe: Stahl, Stahlguss oder Edelstahl
- Betätigung: Handrad oder Getriebe
- Nennweiten: DN 50 bis DN 750
- Anschlüsse: Anschweißenden oder Flanschen
- Baulängen und Druckstufen: nach Wahl

Globe valves
- Materials: steel, cast steel, or stainless steel
- Operation: with handwheel or gearbox
- Nominal diameter sizes: DN 50 to DN 750
- Connections: with welding ends or flanges
- Face-to-face lengths and pressure ratings according to customer choice

Kompensatoren
Expansion joints

Kompensatoren aus Gummi, PTFE und Edelstahl
- Funktion: Ausgleich von Dehnungen, Setzbewegungen und Passungenauigkeiten in Rohrleitungssystemen
- Nennweiten: DN 20 bis DN 5000
- Einsatzbereiche: Wasserleitungen, Heizungsanlagen, Rohrleitungen in Kraftwerken, chemische Industrie
- Qualitätsvarianten: Speziell abgestimmt auf Medien wie Trinkwasser, Öl, Nahrungsmittel usw.

Expansion Joints Made of Rubber, PTFE and Stainless Steel
- Expansion joints made of rubber, PTFE, and stainless steel compensate for expansion, settling movements and misalignments in piping systems.
- Nominal diameters ranging from DN 20 to DN 5000
- Typical areas of use include water pipelines, heating systems, piping in power plants, and applications in the chemical industry.
- As a result, various material grades are selected and tailored to suit the specific media involved such as drinking water, oil and food products.

Plattenschieber
Knife gate valves

Unser **Plattenschieberangebot** für unterschiedliche Anwendungsfälle umfasst:
- Unidirektional dichtende Schieber
- Bidirektional dichtende Schieber
- Durchgangsschieber
- Nennweiten: DN 50 bis DN 600
- Betätigungsmöglichkeiten: manuell, elektrisch, pneumatisch

Our range of **knife gate valves** for various applications includes:
- Unidirectional sealing valves
- Bidirectional sealing valves
- Straight-through valves
- Nominal sizes: DN 50 to DN 600
- Actuation options: manual, electric, pneumatic

Nadelventil
Needle valve

Wir bieten auch **Nadelventile** für die präzise Durchflussregulierung von Medien wie Wasser, Öl, Benzin, Lebensmittel, Gas, Luft und Dampf an.
Technische Details:
- Druckstufe: bis PN 400
- Werkstoff: Edelstahl
- Nennweite: DN ¼“ bis DN 2“

We also offer **needle valves** for precise flow control of media such as water, oil, gasoline, food, gas, air, and steam.
Technical details:
- Pressure rating: up to PN 400
- Material: stainless steel
- Nominal diameter: DN ¼“ to DN 2”

Kondensatableiter
Steam Traps

Thermostatische Kondensatableiter, Schwimmer-Kondensatableiter
- Fabrikate: Airpower, Gestra, ARIO, Spirax Sarco
- Gehäusematerialien: GGG (Guss), WCB (Werkstoffstahl), Edelstahl
- Funktion: Ableitung von Kondensaten aus Sattdampf oder überhitztem Dampf, geeignet für mittleren und niedrigen Druck
- Einsatzbereiche: Dampfrohrleitungen, Wärmetauscher, Anlagen mit automatischer Temperatursteuerung, besonders geeignet für die chemische und petrochemische Industrie

Thermostatic steam traps, float steam traps
- Brands: Airpower, Gestra, ARIO, Spirax Sarco
- Housing materials: GGG, WCB, stainless steel
- For discharg of condensate from saturated or superheated steam at medium and low pressure.
- Applications: Steam pipelines, heat exchangers, systems with automatic temperature control, especially in the chemical and petrochemical industry, etc.

Sicherheitsventile
Safety valves

Sicherheitsventile
- Typen: Vollhub-Sicherheitsventile, Normal-Sicherheitsventile, Proportional-Sicherheitsventile
- Fabrikate: Airpower, Leser, ARI
- Gehäusematerialien: GGG (Guss), WCB (Werkstoffstahl), Edelstahl
- Normen & Richtlinien: Konstruktion nach ISO 4126-1 (Sicherheitsventile), Druckgeräterichtlinie 2014/68/EU konform
- EG-Prüfung zertifiziert durch TÜV Rheinland Industrie Service GmbH (ID-Nr. 0035)
- EG-Baumusterprüfung (Modul B) Nr. DEP-B-prod.001072-22, TÜV Rheinland Ibērica ICT, S.A.
- ATEX-Richtlinie 2014/34/EU konform
- Weitere Zulassungen: ISCIR, ITI, NASTHOL,EAC, u.v.m.

Safety valves
- Types: Full-lift safety valves, standard safety valves, proportional safety valves
- Brands: Airpower, Leser, ARI
- Housing materials: GGG, WCB, stainless steel
- Design according to international standard ISO 4126-1 „Safety Valves“.
- Compliant with the Pressure Equipment Directive 2014/68/EU.
- EC inspection of the valves certified by: TÜV Rheinland Industrie Service GmbH, Notified Body for Pressure Equipment, ID No. 0035.
- EC type examination (Module B) No. DEP-B-prod.001072-22, certified by: TÜV Rheinland Ibērica ICT, S.A.
- In accordance with ATEX Directive 2014/34/EU.
- Other approvals: ISCIR, ITI, NASTHOL, EAC, etc.

Schmutzfänger
Strainers

Schmutzfängervarianten
- Ausführungen: Flanschausführung, geschraubte Ausführung
- Fabrikate: Airpower, Flowserve, ARI, Crane
- Gehäusematerialien: GGG (Guss), WCB (Werkstoffstahl), Edelstahl
- Funktion: Filtern feste Schwebstoffe aus Fluiden zur späteren Entfernung, Schutz von Steuer- und Regulierеinrichtungen vor Beschädigung
- Geeignete Medien:Dampf, Warm- und Heißwasser, Thermalöl, Prozesswasser, Gase, Glykol, Druckluft, Neutrale Flüssigkeiten u.v.m.
- Einsatzbereiche: Prozessindustrie, Schiffbau, Klimaanlagen, Thermalölanlagen und -systeme, Vakuumanlagen u.v.m.
- Normen: Entspricht Richtlinie 2014/68/EU

Strainer types
- Versions: flanged and screwed
- Brands: Airpower, Flowserve, ARI, Crane
- Housing materials: GGG, WCB, stainless steel
- For filtering solid particles carried by fluids, for subsequent removal.
- They protect and prevent collateral damage to downstream control and regulating equipment.
- Suitable media: Steam, hot and warm water, thermal oil, process water, gases, glycol, compressed air, neutral liquids, etc.
- Applications: Process industry, shipbuilding, HVAC systems, thermal oil plants and systems, vacuum systems, etc.
- Compliant with Directive 2014/68/EU.

Zwischenflansch-Drosselklappen Serie 13
Damper valves (WAFER type) – Series 13

Typen PWX, EWX und HWX
- Anwendungsbereiche: Anlagenbau, Industrieofenbau, Stahlindustrie, Blockheizkraftwerke (BHKWs), weitere industrielle Anwendungen
- Technische Daten: Nennweiten: DN 50 bis DN 500, Flanschanschlüsse: PN 6 / 10 / 16 oder ANSI 150, Maximaler Betriebsdruck: bis 500 mbar
- Werkstoffe: Verschiedene Materialien für Gehäuse, Klappenscheiben, Wellen und Wellenabdichtungen verfügbar
- Funktion: Für Auf-/Zu- und Regelanwendungen geeignet
- Betätigung: pneumatisch, elektrisch oder manuell möglich

Types PWX, EWX, and HWX
- Areas of application: Plant engineering, industrial furnace construction, steel industry, combined heat and power plants (CHP), other industrial applications
- Technical data: Nominal sizes: DN 50 to DN 500, flange connections: PN 6 / 10 / 16 or ANSI 150, maximum operating pressure: up to 500 mbar
- Materials: Various materials available for housings, valve discs, shafts, and shaft seals
- Function: Suitable for on/off and control applications
- Actuation: Pneumatic, electric, or manual possible

Flansch-Drosselklappen Serie 14
Damper valves (FLANGE type) – Series 14

Typen PFX, EFX und HFX
- Anwendungsbereiche: Lufttechnische Anlagen, Anlagen- und Industrieofenbau, Stahlindustrie, Weitere industrielle Anwendungen
- Technische Daten: Nennweiten: DN 71 bis DN 2000, Flanschverbindungen: DIN24154 R2T2 (weitere Ausführungen auf Anfrage), Maximaler Betriebsdruck: bis 500 mbar
- Werkstoffe: Vielfältige Optionen für Gehäuse, Scheiben, Wellen und Abdichtungen
- Funktion: Für Auf-/Zu- und Regelanwendungen geeignet, Betätigung pneumatisch, elektrisch oder manuell

Types PFX, EFX, and HFX
- Areas of application: Ventilation systems, plant and industrial furnace construction, steel industry, other industrial applications
- Technical data: Nominal sizes: DN 71 to DN 2000, flange connections: DIN24154 R2T2 (other versions available on request), maximum operating pressure: up to 500 mbar
- Materials: Wide range of options for housings, discs, shafts, and seals
- Function: Suitable for on/off and control applications, pneumatic, electric, or manual actuation

Schnellschluss Zwischenflansch-Absperrklappe Serie PWA-23S

Quick closing butterfly valve (WAFER type) – Series PWA 23S

- **Gas-Sicherheits-Absperrventil** – Weichdichtend
- Zertifizierung: **TÜV-zertifiziert** nach DIN EN 161: 2025-08
- Einsatzgebiet: Speziell für Gasbrenner und Gasgeräte
- Eignung: für Koksgas, Gichtgas, Konvertergas, Mischgas und Erdgas
- Funktion: Auf-/Zu-Funktion, Schnellschlusszeit < 1 Sekunde bei 90° Drehung
- Medientemperatur: –15 °C bis +60 °C,
- Umgebungstemperatur: bis +80 °C, Druckbereich: maximal 500 mbar
- Nennweiten: DN 40 bis DN 1000.
- Baulänge: EN 558-1 Reihe 20
- Flanschanschlüsse: PN 6 / 10 / 16 oder ANSI 150
- Dichtheit: EN 12266-1, Leckrate A
- Materialien: Gehäuse: GGG40 (Guss), Scheibe: Edelstahl 1.4408 oder GGG40 mit E-CTFE (Halar)-Beschichtung, Manschette: NBR oder FKM
- Antrieb: Ausgerüstet mit federkraftschließendem airpower-Pneumatikantrieb, Integrierte Vorsteuerventile von Hafner, Norgren oder Festo

- **Gas safety shut-off valve** – soft sealing
- Certification: **TÜV-certified** according to DIN EN 161: 2025-08
- Area of application: Especially for gas burners and gas appliances
- Suitability: for coke oven gas, blast furnace gas, converter gas, mixed gas and natural gas
- Function: Open/close function, fast closing time < 1 second with 90° rotation
- Media temperature: –15°C to +60°C,
- Ambient temperature: up to +80°C, pressure range: maximum 500 mbar
- Nominal sizes: DN 40 to DN 1000
- Overall length: EN 558-1 series 20
- Flange connections: PN 6 / 10 / 16 or ANSI 150
- Tightness: EN 12266-1, leak rate A
- Materials: Housing: GGG40 (cast iron), disc: stainless steel 1.4408 or GGG40 with E-CTFE (Halar) coating, sleeve: NBR or FKM
- Actuator: Equipped with spring-closing airpower pneumatic actuator, integrated pilot valves from Hafner, Norgren, or Festo

DIN EN 161: 2025-08

Schnellschluss Anflansch-Absperrklappe Serie PLA-24S

Quick closing butterfly valve (LUG type) – Series PLA 24S

- **Gas-Sicherheits-Absperrventil** – Weichdichtend
- Zertifizierung: **TÜV-zertifiziert** nach DIN EN 161: 2025-08
- Einsatzgebiet: Speziell für Gasbrenner und Gasgeräte
- Eignung: für Koksgas, Gichtgas, Konvertergas, Mischgas und Erdgas
- Funktion: Auf-/Zu-Funktion, Schnellschlusszeit < 1 Sekunde bei 90° Drehung
- Medientemperatur: –15 °C bis +60 °C,
- Umgebungstemperatur: bis +80 °C, Druckbereich: maximal 500 mbar
- Nennweiten: DN 40 bis DN 1000
- Baulänge: EN 558-1 Reihe 20
- Flanschanschlüsse: PN 6 / 10 / 16 oder ANSI 150
- Dichtheit: EN 12266-1, Leckrate A
- Materialien: Gehäuse: GGG40 (Guss), Scheibe: Edelstahl 1.4408 oder GGG40 mit E-CTFE (Halar)-Beschichtung, Manschette: NBR oder FKM
- Antrieb: Ausgerüstet mit federkraftschließendem airpower-Pneumatikantrieb, Integrierte Vorsteuerventile von Hafner, Norgren oder Festo

- **Gas safety shut-off valve** – soft sealing
- Certification: **TÜV-certified** according to DIN EN 161:2025-08
- Area of application: Especially for gas burners and gas appliances
- Suitability: for coke oven gas, blast furnace gas, converter gas, mixed gas and natural gas
- Function: Open/close function, quick closing time < 1 second with 90° rotation
- Media temperature: –15°C to +60°C,
- Ambient temperature: up to +80°C, Pressure range: maximum 500 mbar
- Nominal diameters: DN 40 to DN 1000
- Overall length: EN 558-1 series 20
- Flange connections: PN 6 / 10 / 16 or ANSI 150
- Tightness: EN 12266-1, leak rate A
- Materials: Housing: GGG40 (cast iron), disc: stainless steel 1.4408 or GGG40 with E-CTFE (Halar) coating, sleeve: NBR or FKM
- Actuator: Equipped with spring-closing airpower pneumatic actuator, integrated pilot valves from Hafner, Norgren, or Festo

DIN EN 161: 2025-08

Sonderlösungen
Special solutions

Spezialaufbau pneumatischer Schwenkantrieb
- Eigenschaften und Ausführung: Besonderheit: Leicht abgeschrägt zur Armatur, ideal bei Platzmangel
- Thermische Entkopplung: Durch weit abgesetzten Anbau des Antriebs, Einsatz kundenspezifischer Montagesätze, Anwendung für flexible Montage an unterschiedlichen Armaturen

Special design of pneumatic rotary actuator
- Features and design: Special feature: Slightly bevelled towards the valve, ideal when space is limited
- Thermal decoupling: Due to the widely offset mounting of the actuator, use of customer-specific mounting kits, application for flexible mounting on different valves

HKM-PE Probeentnahmekugelhahn
- Eigenschaften und Ausführung: Typ: 3-teilig, Material: Edelstahl, Nennweite: DN 50, Druckstufe: PN 40, Anschluss: Einseitiger Anbauflansch, Betätigung: Handhebel

HKM-PE sampling ball valve
- Features and design: Type: 3-piece, material: stainless steel, nominal diameter: DN 50, pressure rating: PN 40, connection: single-sided mounting flange, actuation: hand lever

Thermische Entkopplung
durch weit abgesetzten Anbau des Antriebs an unterschiedliche Armaturen mittels spezieller, kundenspezifischer Montagesätze.

Thermic isolation
decoupling through widely spaced mounting of the actuator on different valves using special, customer-specific mounting kits.

Wege-Flanschkugelhahn
- Eigenschaften und Ausführung: Mit aufgebautem Mehrpositionsantrieb Typ APCD
- Funktion: Ventilsteuerung, Zusatz: VA-Verrohrung (Edelstahlverrohrung)
- Rückmeldung: Integrierte 3-fach-Endlagenrückmeldung

3-Way flanged ball valve
- Features and design: With built-in multi-position actuator type APCD
- Function: Valve control, additional: VA piping (stainless steel piping)
- Feedback: Integrated 3-position end position feedback

Sonderlösungen
Special solutions

Seewasserbeständige Edelstahl-Einheit
- Eigenschaften und Ausführung: Komplett aus V4A (Edelstahl 1.4404) gefertigt, höchstwertige Automatikarmatur mit spezieller Reserveluftbehältersteuerung, VA-verrohrt (Edelstahlverrohrung), ATEX-konform (für explosionsgefährdete Bereiche zugelassen)

Seawater-resistant stainless steel unit
- Features and design: Made entirely from V4A (stainless steel 1.4404), high-quality automatic valve with special reserve air tank control, VA piping (stainless steel piping), ATEX-compliant (approved for use in potentially explosive atmospheres)

airpower VDI/VDE-Schnittstellen-Multiplikator
- Eigenschaften und Ausführung: Redundante und vielseitige Endlagenrückmeldung (analog und digital), mechanischer, spielfreier Aufbau für bis zu 3 Signal-/Steuergeräte auf einem pneumatischen Antrieb, Keine zusätzliche Elektronik notwendig, optional als Doppler für 2 Signalgeräte erhältlich

airpower VDI / VDE interface multiplicator
- Features and design: Redundant and versatile end position feedback (analog and digital), mechanical, backlash-free design for up to 3 signal/control devices on one pneumatic drive, no additional electronics required, optionally available as a Doppler for 2 signal devices

Spezieller pneumatischer Schwenkantrieb (einfachwirkend)
- Eigenschaften und Ausführung: mit mechanischer Arretierung in Schaltstellung, Federn sind vorgespannt für sichere Positionierung

Special pneumatic rotary actuator (single-acting)
- Features and design: with mechanical lock in switch position, springs are preloaded for secure positioning

Kundenspezifische Schaltschränke
- Eigenschaften und Ausführung: maßgeschneiderte Steuerungslösungen für pneumatische Schwenkantriebe, Einbau wahlweise in Kunststoff- oder Edelstahlschaltschrank oder auf Montageplatte, serienmäßig ausgelegt auf anspruchsvolle Anforderungen, z. B. Schiffsbau für Rauchgasarmaturen

Customer specific control cabinet
- Features and design: customized control solutions for pneumatic rotary actuators, installation either in plastic or stainless steel control cabinets or on mounting plates, designed as standard for demanding requirements, e.g., shipbuilding for flue gas fittings

Überreicht durch unseren Vertriebspartner:
Presented by our partner:

airpower europe gmbh
competence in actuators, valves and more

airpower europe GmbH
Auf der Hohl 7
D-53547 Dattenberg

sales@airpower-gmbh.com

airpower-gmbh.com